Produktinformation

EVVA Akura 44 Knaufzylinder

Art-Nr.: EVVA Akura 44 DZK / GTIN: 4053042509211 / Marke: Evva







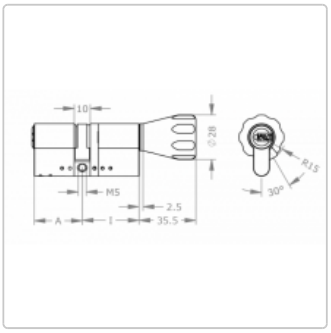

61,00 EUR

inkl. 19% USt. zzgl. Versand

Lieferzeit 8-14 Tage

Produktinformation

Der EVVA Akura 44 Knaufzylinder in verschiedenen Ausführungen und Farben

- Knaufzylinder mit Sicherungskarte
- Patentschutz bis 2037
- beidseitige Einsetzbarkeit des Schlüssels
- bietet standardmäßig Aufbohr-,Kernzieh-,Picking- und Abtastschutz.

PRODUKTBESCHREIBUNG

Der EVVA Akura 44 Knaufzylinder

Mit dem Wendeschlüsselsystem Akura 44 von EVVA entscheiden Sie sich für die neue Serie von EVVA mit hervorragenden Sicherheitsansprüchen. Das Schließsystem überzeugt mit enormer Vielseitigkeit und ist bestens für den privaten Haushalt oder größere Unternehmen geeignet. EVVA Akura 44 gibt es in verschiedenen Ausführungen und Farben. Das Sicherhitsniveau kann jederzeit durch magnetische Abfragen erweitert werden, dadurch wird 100%iger Schutz gegen 3D Druck Kopien gewährleistet.

Des Weiteren bietet Akura 44 den Komfort der beidseitigen Einsteckbarkeit des Schlüssels.

Kurzbeschreibung

Auf den KNaufzylinder Akura 44 von EVVA können Sie sich verlassen. Der Profilzylinder bietet sämtliche sicherheitsrelevanten Merkmale, die ein mechanisches Schließsystem bieten sollte.

Der Schließzylinder bietet standardmäßig Aufbohr-,Kernzieh-,Picking- und Abtastschutz.

Im Lieferumfang befinden sich die Sicherungskarte, 3 Schlüssel sowie die Befestigungsschraube.

Knaufformen des Akura 44 Knaufzylinder



Einsatzbereiche des EVVA Akura 44 Schließzylinder

Produktinformation

- Privathäuser und Wohnungen
- Innentüren, Außentüren, Haustüren, Wohnungstüren
- Mittel- und Großbetriebe
- Industrie- und Verwaltungsgebäude
- Öffentliche Anlagen wie Schulen oder Gemeindebauten
- große und komplexe Schließanlagen

Achtung: Bevor Sie den Schließzylinder bestellen, messen Sie unbedingt bitte die Zylinderlängen Innen und Außen. Bei Fragen rufen Sie uns gern an oder schreiben uns.

Technische Daten des EVVA Akura 44 Knaufzylinder

Baulänge außen:

27 mm, 30 mm, 35 mm + 5mm bis maximal 60 mm

Baulänge innen:

27 mm, 30 mm, 35 mm + 5mm bis maximal 60 mm

Hinweis: Sondergrößen auf Anfrage möglich

Zertifizierungen:

- EN1303: Verschlusssicherheitsklasse 6
- Angriffswiderstandsklasse 2
- Brandschutz nach EN1634-1 und EN1634-2

Hinweise zur korrekten Bestellung der Schließzylinder

Bestellen Sie online alle nötigen Schließzylinder mit einer Bestellung.

A) Gleichschließende Schließzylinder

Möchten Sie mehrere Schließzylinder einer Serie bestellen, welche alle mit dem gleichen Schlüssel geschlossen werden können? Dann handelt es sich hierbei um eine Gleichschließung. Wählen Sie einfach bei der Bestellung unter Schließungsart "Gleichschließung" aus und wählen die entsprechende Konfiguration Ihres Schließzylinders. Nach der Konfiguration des ersten Schließzylinders klicken Sie auf "Warenkorb" und beginnen die Konfiguration Ihres nächsten Schließzylinders. Bei der nächsten Konfiguration wählen Sie wieder "Gleichschließung" und schon erhalten Sie beide Zylinder in der Ausführung gleichschließend.

Selbstverständlich können Sie dies auch für unterschiedliche Schließzylinder einer Modellreihe vornehmen. Das bedeutet, Sie können einen Doppelzylinder und einen Halbzylinder und ein Hangschloss in der Ausführung "Gleichschließend" bestellen und Sie öffnen alle Zylinder mit nur einem Schlüssel.

Produktinformation

B) Einzelschließung

Möchten Sie mehrere Schließzylinder bestellen, aber keine Gleichschließung, dann wählen Sie einfach Schließungsart "Einzelschließung" aus.

C) Gleich- und Einzelschließung

Wollen Sie in einer Bestellung sowohl gleichschließende, als auch Einzelschließende Zylinder bestellen, so können Sie dies ebenso problemlos durchführen. Hierbei gilt: Alle Zylinder mit Gleichschließung werden gleichschließend produziert und alle Schließzylinder mit der Auswahl "Einzelschließung" werden mit Einzelschließung produziert.

Das bedeutet, je Bestellung ist maximal eine Schließanlage mit Gleichschließung, aber viele Schließzylinder mit Einzelschließung möglich. Sollten Sie mehrere Schließanlagen mit verschiedenen Gleichschließungen benötigen, sprechen Sie uns einfach an.

· mit anderen Modellen und bauen Sie sich so Ihre perfekte Schließanlage auf.



Perfekt für Ihren Innen-und Außenbereich.



Perfekt für Ihren Briefkasten.

verfügbare Optionen

Schließungsart

Einzelschließung

Produktinformation

Gleichschließung (+4,80 EUR)

Länge außen

Außen 27 mm
Außen 30 mm
Außen 35 mm (+4,80 EUR)
Außen 40 mm (+9,60 EUR)
Außen 45 mm (+14,40 EUR)
Außen 50 mm (+19,20 EUR)
Außen 55 mm (+24,00 EUR)
Außen 60 mm (+28,80 EUR)

Länge Innen

Innen 27 mm
Innen 30 mm
Innen 35 mm (+4,80 EUR)
Innen 40 mm (+9,60 EUR)
Innen 45 mm (+14,40 EUR)
Innen 50 mm (+19,20 EUR)
Innen 55 mm (+24,00 EUR)
Innen 60 mm (+28,80 EUR)

wettergeschützte Ausführung

Standardausführung ohne Wetterschutz

Knaufform

Standardknauf (AKN)	Flachknauf (FKN) (+17,50 EUR)	Griffmuldenknauf (GKN) (+17,50 EUR)	Kegelknauf (KKN)	Metallrändelknauf (MKN) (+17,50 EUR)	Ovalknauf (OKN) (+17,50 EUR)
Ovalknauf asymmetrisch (OKNA) (+17,50 EUR)	Rundknauf (RKN) (+17,50 EUR)				

Färbung Oberfläche

Nickel Matt
Messing Matt
Chrom (+15,00 EUR)
Patiniert braun (+19,00 EUR)
Patiniert schwarz (+19,00 EUR)

Produktinformation

Magnetischer Kopierschutz

ohne Magnet
mit Magnetschutz (+20,49 EUR)

Schlüsselart

inkl. 3 EVVA Akura Standardschlüssel
3 x Designschlüssel, Farbe: rot, blau, weiß, schwarz, gelb (+15,00 EUR)

Mehrschlüssel Standardschlüssel

1 Schlüssel (+5,00 EUR)
2 Schlüssel (+10,00 EUR)
3 Schlüssel (+15,00 EUR)
4 Schlüssel (+20,00 EUR)
5 Schlüssel (+25,00 EUR)
6 Schlüssel (+30,00 EUR)
7 Schlüssel (+35,00 EUR)
8 Schlüssel (+40,00 EUR)
9 Schlüssel (+45,00 EUR)
10 Schlüssel (+50,00 EUR)
11 Schlüssel (+55,00 EUR)
12 Schlüssel (+60,00 EUR)
13 Schlüssel (+65,00 EUR)
14 Schlüssel (+70,00 EUR)
15 Schlüssel (+75,00 EUR)
16 Schlüssel (+80,00 EUR)
17 Schlüssel (+85,00 EUR)
18 Schlüssel (+90,00 EUR)
19 Schlüssel (+95,00 EUR)
20 Schlüssel (+100,00 EUR)

Reidenfarbe

Bitte tragen Sie hier die Farben ein

Mehrschlüssel Designreide

1 Schlüssel (+12,00 EUR)
2 Schlüssel (+24,00 EUR)
3 Schlüssel (+36,00 EUR)
4 Schlüssel (+48,00 EUR)
5 Schlüssel (+60,00 EUR)
6 Schlüssel (+72,00 EUR)
7 Schlüssel (+84,00 EUR)
8 Schlüssel (+96,00 EUR)
9 Schlüssel (+108,00 EUR)

Produktinformation

10 Schlüssel (+120,00 EUR)
11 Schlüssel (+132,00 EUR)
12 Schlüssel (+144,00 EUR)
13 Schlüssel (+156,00 EUR)
14 Schlüssel (+168,00 EUR)
15 Schlüssel (+180,00 EUR)
16 Schlüssel (+192,00 EUR)
17 Schlüssel (+204,00 EUR)
18 Schlüssel (+216,00 EUR)
19 Schlüssel (+228,00 EUR)
20 Schlüssel (+240,00 EUR)

Farbauswahl Designschlüssel

Bitte tragen Sie hier die Farben ein