Produktinformation

EVVA MCS Halbzylinder

Art-Nr.: Evva MCS HZ / GTIN: 4053042509082 / Marke: Evva



133,00 EUR

inkl. 19% USt. inkl. Versand

Lieferzeit 8-14 Tage



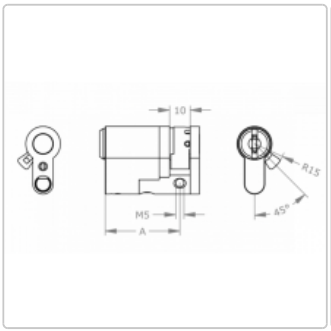





Produktinformation



Der EVVA MCS Halbzylinder in verschiedenen Ausführungen und Farben

- Patenschutz bis 2035
- Halbzylinder mit Sicherungskarte
- Langlebigkeit und Sicherheit durch massive Neusilberschlüssel
- lieferbar in Einzel-oder Gleichschließend
- hoher Schutz vor Schlüsselkopien und Manipulation

PRODUKTBESCHREIBUNG

Der EVVA MCS Halbzylinder

Mit EVVA MCS erhalten Sie ein Schließsystem mit 100% Kopierschutz. Durch die magnetische sowie die zwei mechanischen Codierungen im Schlüssel ist 3-fache Sicherheit garantiert. Die zusätzliche 3D Druck Sicherheit bietet perfekten Schutz für bspw. Eigenheime und Bürokomplexe. Aufgrund seiner hohen Komplexität ist das Schließsystem EVVA MCS ideal für umfangreiche Schließanlagen geeignet. MCS wächst stetig mit Ihrer Schließanlage mit.

Anhand der zwei zuverlässigen Technologien Aufbohrschutz und Ziehschutz im EVVA MCS Schließzylinder erhalten Sie einen effektiven Schutz vor unbefugten Öffnungsmethoden.

Kurzbeschreibung

Die Schließzylinder der Serie MCS sind die Premiummodelle von EVVA. Sie bestehen ausschließlich aus hochwertigen Materialien mit erstklassiger Qualität. Der MCS Halbzylinder bietet sämtliche sicherheitsrelevanten Merkmale, die ein mechanisches Schließsystem zu erfüllen hat. Ein großer Vorteil von MCS ist die Modularbauweise. Im Falle eines Umzugs oder einer neuen Tür benötigen Sie normalerweise einen neuen Schließzylinder. Nicht mit MCS - hier wird der Schließzylinder mühelos in der gewünschten Länge angepasst, sodass Sie keinen neuen Schließzylinder erwerben müssen.

Im Schließsystem MCS sind sehr viele Schutzoptionen von vornherein integriert : Bohrschutz, Ziehschutz, Pickingschutz und Abtastschutz.

Im Lieferumfang befinden sich die Sicherungskarte, 3 Schlüssel sowie die Befestigungsschraube.

Einsatzbereiche des EVVA MCS Schließzylinder

Produktinformation

- Privathäuser und Wohnungen
- Innentüren, Außentüren, Haustüren, Wohnungstüren
- Mittel- und Großbetriebe
- Industrie- und Verwaltungsgebäude
- Öffentliche Anlagen wie Schulen oder Gemeindebauten
- große und komplexe Schließanlagen

Was sind die Unterschiede zwischen einer Kompaktbauweise und der Modularbauweise?

Vorteile Kompaktbauweise = günstiger Preis

Vorteile Modularbauweise = Flexibilität aufgrund änderbarer Zylinderlänge + erhöhte Widerstandsklasse

Sollten Sie eine Änderung der Zylinderlänge benötigen, können Sie uns den Schließzylinder einsenden und wir bauen diesen innerhalb weniger Werktage für Sie um.

Technische Daten des EVVA MCS Halbzylinder

Baulänge außen:

27 mm, 31 mm, 36 mm + 5mm bis maximal 61 mm

Baulänge innen:

10 mm

Hinweis: Sondergrößen auf Anfrage möglich

Zertifizierungen:

- EN1303: Verschlusssicherheitsklasse 6
- Angriffswiderstandsklasse 2
- Brandschutz

Achtung: Bevor Sie den Schließzylinder bestellen, messen Sie unbedingt bitte die Zylinderlängen Innen und Außen. Um die korrekte Vermessung des Schließzylinder sicherzustellen, empfehlen wir Ihnen, unsere detaillierte Hilfeseite zu besuchen. Dort finden Sie hilfreiche Tipps und eine Schritt-für-Schritt-Anleitung, die Ihnen helfen, die richtigen Maße zu ermitteln. Selbstverständlich können Sie uns auch gern telefonisch oder per Mail kontaktieren.

Hinweise zur korrekten Bestellung der Schließzylinder

Bestellen Sie online alle nötigen Schließzylinder mit einer Bestellung.

A) Gleichschließende Schließzylinder

Möchten Sie mehrere Schließzylinder einer Serie bestellen, welche alle mit dem gleichen Schlüssel geschlossen werden können? Dann handelt es sich hierbei um eine Gleichschließung. Wählen Sie einfach bei der Bestellung unter Schließungsart "Gleichschließung" aus und wählen die entsprechende Konfiguration Ihres Schließzylinders. Nach der Konfiguration des ersten Schließzylinders klicken Sie auf "Warenkorb" und beginnen die Konfiguration Ihres nächsten Schließzylinders. Bei der

Produktinformation

nächsten Konfiguration wählen Sie wieder "Gleichschließung" und schon erhalten Sie beide Zylinder in der Ausführung gleichschließend.

Selbstverständlich können Sie dies auch für unterschiedliche Schließzylinder einer Modellreihe vornehmen. Das bedeutet, Sie können einen Doppelzylinder und einen Halbzylinder und ein Hangschloss in der Ausführung "Gleichschließend" bestellen und Sie öffnen alle Zylinder mit nur einem Schlüssel.

B) Einzelschließung

Möchten Sie mehrere Schließzylinder bestellen, aber keine Gleichschließung, dann wählen Sie einfach Schließungsart "Einzelschließung" aus.

C) Gleich- und Einzelschließung

Wollen Sie in einer Bestellung sowohl gleichschließende, als auch Einzelschließende Zylinder bestellen, so können Sie dies ebenso problemlos durchführen. Hierbei gilt: Alle Zylinder mit Gleichschließung werden gleichschließend produziert und alle Schließzylinder mit der Auswahl "Einzelschließung" werden mit Einzelschließung produziert.

Das bedeutet, je Bestellung ist maximal eine Schließanlage mit Gleichschließung, aber viele Schließzylinder mit Einzelschließung möglich. Sollten Sie mehrere Schließanlagen mit verschiedenen Gleichschließungen benötigen, sprechen Sie uns einfach an.



ler mit anderen Modellen und bauen Sie sich so Ihre perfekte Schließanlage auf.

Perfekte Ergänzung für Ihre Garage.

Produktinformation



Perfekt geeignet für den Innen-und Außenbereich.

verfügbare Optionen

Schließungsart

Einzelschließung
Gleichschließung (+3,30 EUR)

Länge außen

Außen 31 mm
Außen 36 mm (+5,00 EUR)
Außen 41 mm (+10,00 EUR)
Außen 46 mm (+15,00 EUR)
Außen 51 mm (+20,00 EUR)
Außen 56 mm (+25,00 EUR)
Außen 61 mm (+30,00 EUR)
Außen 66 mm (+35,00 EUR)

Länge Innen

Innen 10 mm

wettergeschützte Ausführung

Standardausführung ohne Wetterschutz
Staub- und Spritzwasserschutz außen (+37,00 EUR)
Seewasserausführung (SEW) (+18,00 EUR)

Färbung Oberfläche

Nickel Matt
Messing Matt
Patiniert schwarz (+19,00 EUR)
Patiniert braun (+19,00 EUR)
Chrom (+14,50 EUR)

Produktinformation

Anti-Snap Funktion

inklusive Anti-Snap Funktion (erst ab Länge 40mm außen möglich) (+51,50 EUR)

zurückversetzer Steg

ohne zurückversetzen Steg (ZVS) um 3mm außen
mit zurückversetzen Steg (ZVS) um 3mm außen (+14,50 EUR)

Schlüsselart

inkl. 3 EVVA MCS Standardschlüssel
3 x Designschlüssel, Farbe: rot, blau, grün, weiß, schwarz, gelb (+15,00 EUR)

Reidenfarbe

Bitte tragen Sie hier die Farben ein

Mehrschlüssel Standardschlüssel

1 Schlüssel (+25,00 EUR)
2 Schlüssel (+50,00 EUR)
3 Schlüssel (+75,00 EUR)
4 Schlüssel (+100,00 EUR)
5 Schlüssel (+125,00 EUR)
6 Schlüssel (+150,00 EUR)
7 Schlüssel (+175,00 EUR)
8 Schlüssel (+200,00 EUR)
9 Schlüssel (+225,00 EUR)
10 Schlüssel (+250,00 EUR)
11 Schlüssel (+275,00 EUR)
12 Schlüssel (+300,00 EUR)
13 Schlüssel (+325,00 EUR)
14 Schlüssel (+350,00 EUR)
15 Schlüssel (+375,00 EUR)
16 Schlüssel (+400,00 EUR)
17 Schlüssel (+425,00 EUR)
18 Schlüssel (+450,00 EUR)
19 Schlüssel (+475,00 EUR)
20 Schlüssel (+500,00 EUR)

Mehrschlüssel Designreide

1 Schlüssel (+30,00 EUR)
2 Schlüssel (+60,00 EUR)
3 Schlüssel (+90,00 EUR)
4 Schlüssel (+120,00 EUR)
5 Schlüssel (+150,00 EUR)
6 Schlüssel (+180,00 EUR)

Produktinformation

7 Schlüssel (+210,00 EUR)
8 Schlüssel (+240,00 EUR)
9 Schlüssel (+270,00 EUR)
10 Schlüssel (+300,00 EUR)
11 Schlüssel (+330,00 EUR)
12 Schlüssel (+360,00 EUR)
13 Schlüssel (+390,00 EUR)
14 Schlüssel (+420,00 EUR)
15 Schlüssel (+450,00 EUR)
16 Schlüssel (+480,00 EUR)
17 Schlüssel (+510,00 EUR)
18 Schlüssel (+540,00 EUR)
19 Schlüssel (+570,00 EUR)
20 Schlüssel (+600,00 EUR)

Farbauswahl Designschlüssel

Bitte tragen Sie hier die Farben ein