Produktinformation

Winkhaus keyTec RPE Knaufzylinder

Art-Nr.: Winkhaus RPE DKZ 04 / GTIN: 4053042509815 / Marke: Winkhaus



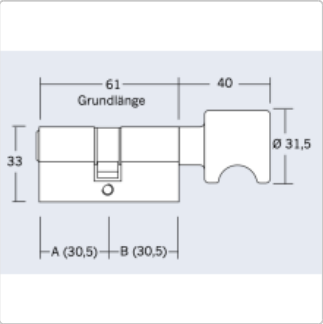

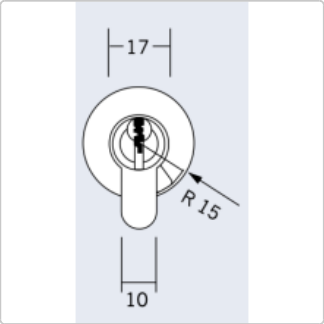

38,00 EUR

inkl. 19% USt. zzgl. Versand

Lieferzeit 8-14 Tage

Produktinformation

Der Winkhaus keyTec RPE Knaufzylinder in verschiedenen Ausführungen und Farben

- Knaufzylinder mit Sicherungskarte
- patentrechtlich geschützt
- Kopierschutz durch Sperrkugelabfrage
- serienmäßiger Pickingschutz

PRODUKTBESCHREIBUNG

Der Winkhaus keyTec RPE Knaufzylinder

Das Schließsystem RPE von Winkhaus ist intelligent in Technik sowie in Design. Winkhaus bezeichnet das Schließsystem als perfekt für Ihr Eigenheim und kleineren Unternehmen. Durch den Protectball (Sperrkugel) Kopierschutz ist dieses Schließsystem sicher, flexibel und bietet maximale Flexibilität. Die Schlüssel aus Neusilber sind nicht nur sehr hochwertig, sondern durch das ergonomische Design auch sehr handlich. Dank einer Vielzahl von Zylindertypen können Sie das System optimal an Ihre individuellen Bedürfnisse anpassen. Zusätzlich sorgt der eingebaute Aufbohr- und Pickingschutz für einen erhöhten Sicherheitsstandard.

Kurzbeschreibung

Die modernen und sicheren Schließzylinder von Winkhaus keyTec RPE erfüllen alle sicherheitsrelevante Anforderungen die ein mechanisches Schließsystem bieten sollte. Dank dem neuartigen Kopierschutz durch die Sperrkugel mit integrierter Rippenabfrage wird unbefugtes Kopieren effektiv unterbunden, was ein Höchstmaß an Sicherheit gewährleistet. Die Kombination aus fünf gefederten, massiven Stiftzuhaltungen und acht seitlichen Radialstiften macht dieses Schließsystem besonders robust und zuverlässig. Bereits in der Grundausstattung ist dieser Schließzylinder mit speziell gestalteten Pickingschutzstiften und einem Anbohrschutz ausgestattet.

Ein Nachschlüssel ist ausschließlich mit Sicherungskarte möglich. Dadurch wird noch mehr Sicherheit gewährleistet.

Optional kann der Knaufzylinder auch mit erhöhten Bohrschutz bestellt werden.

Im Lieferumfang befinden sich die Sicherungskarte, 3 Schlüssel sowie die Befestigungsschraube.

Besonderheiten des keyTec N-tra Schlüssel

- robustes Neusilber
- griffiger Schlüssel
- optimierte Schlüsselspitze

Einsatzbereiche des keyTec N-tra Schließzylinder

- Privathäuser und Wohnungen
- Innentüren, Außentüren, Haustüren, Wohnungstüren
- Industrie- und Verwaltungsgebäude
- große und komplexe Schließanlagen

Technische Daten des Winkhaus keyTec N-tra Knaufzylinder

Baulänge außen: 30,5 mm + 5mm bis maximal 80 mm Baulänge innen: 30,5 mm + 5mm bis maximal 80 mm Zertifizierungen:

Produktinformation

- EN1303: Verschlusssicherheitsklasse 6
- DIN 18252

Achtung: Bevor Sie den Schließzylinder bestellen, messen Sie unbedingt bitte die Zylinderlängen Innen und Außen. Um die korrekte Vermessung des Schließzylinder sicherzustellen, empfehlen wir Ihnen, unsere detaillierte Hilfeseite zu besuchen. Dort finden Sie hilfreiche Tipps und eine Schritt-für-Schritt-Anleitung, die Ihnen helfen, die richtigen Maße zu ermitteln. Selbstverständlich können Sie uns auch gern telefonisch oder per Mail kontaktieren.

Hinweise zur korrekten Bestellung der Schließzylinder

Bestellen Sie online alle nötigen Schließzylinder mit einer Bestellung.

A) Gleichschließende Schließzylinder

Möchten Sie mehrere Schließzylinder einer Serie bestellen, welche alle mit dem gleichen Schlüssel geschlossen werden können? Dann handelt es sich hierbei um eine Gleichschließung. Wählen Sie einfach bei der Bestellung unter Schließungsart "Gleichschließung" aus und wählen die entsprechende Konfiguration Ihres Schließzylinders. Nach der Konfiguration des ersten Schließzylinders klicken Sie auf "Warenkorb" und beginnen die Konfiguration Ihres nächsten Schließzylinders. Bei der nächsten Konfiguration wählen Sie wieder "Gleichschließung" und schon erhalten Sie beide Zylinder in der Ausführung gleichschließend.

Selbstverständlich können Sie dies auch für unterschiedliche Schließzylinder einer Modellreihe vornehmen. Das bedeutet, Sie können einen Doppelzylinder und einen Halbzylinder und ein Hangschloss in der Ausführung "Gleichschließend" bestellen und Sie öffnen alle Zylinder mit nur einem Schlüssel.

B) Einzelschließung

Möchten Sie mehrere Schließzylinder bestellen, aber keine Gleichschließung, dann wählen Sie einfach Schließungsart "Einzelschließung" aus.

C) Gleich- und Einzelschließung

Wollen Sie in einer Bestellung sowohl gleichschließende, als auch Einzelschließende Zylinder bestellen, so können Sie dies ebenso problemlos durchführen. Hierbei gilt: Alle Zylinder mit Gleichschließung werden gleichschließend produziert und alle Schließzylinder mit der Auswahl "Einzelschließung" werden mit Einzelschließung produziert.

Das bedeutet, je Bestellung ist maximal eine Schließanlage mit Gleichschließung, aber viele Schließzylinder mit Einzelschließung möglich. Sollten Sie mehrere Schließanlagen mit verschiedenen Gleichschließungen benötigen, sprechen Sie uns einfach an.

Kombinieren Sie diesen Schließzylinder mit anderen Modellen und bauen Sie sich so Ihre perfekte Schließanlage auf.

Produktinformation



Perfekte Ergänzung für Ihre Garage.



Perfekt geeignet für Ihren Briefkasten.

verfügbare Optionen

Schließungsart

Einzelschließung
Gleichschließung

Länge außen

Außen 30,7 mm
Außen 35 mm (+3,30 EUR)
Außen 40 mm (+3,30 EUR)
Außen 45 mm (+6,60 EUR)
Außen 50 mm (+6,60 EUR)
Außen 55 mm (+9,90 EUR)
Außen 60 mm (+9,90 EUR)
Außen 65 mm (+13,20 EUR)
Außen 70 mm (+13,20 EUR)
Außen 75 mm (+16,50 EUR)
Außen 80 mm (+16,50 EUR)

Produktinformation

Länge Innen

Innen 30,7 mm
Innen 35 mm (+3,30 EUR)
Innen 40 mm (+3,30 EUR)
Innen 45 mm (+6,60 EUR)
Innen 50 mm (+6,60 EUR)
Innen 55 mm (+9,90 EUR)
Innen 60 mm (+9,90 EUR)
Innen 65 mm (+13,20 EUR)
Innen 70 mm (+13,20 EUR)
Innen 75 mm (+16,50 EUR)
Innen 80 mm (+16,50 EUR)

1. Zubehör / Sonderausstattung

Erhöhter Bohrschutz BN (+8,00 EUR)

Schlüsselanzahl, Farbe: schwarz, blau, gelb, rot, grün

3 Schlüssel
4 Schlüssel (+4,50 EUR)
5 Schlüssel (+9,00 EUR)
6 Schlüssel (+13,50 EUR)
7 Schlüssel (+18,00 EUR)
8 Schlüssel (+22,50 EUR)
9 Schlüssel (+27,00 EUR)
10 Schlüssel (+31,50 EUR)
11 Schlüssel (+36,00 EUR)
12 Schlüssel (+40,50 EUR)
13 Schlüssel (+45,00 EUR)
14 Schlüssel (+49,50 EUR)
15 Schlüssel (+54,00 EUR)
16 Schlüssel (+58,50 EUR)
17 Schlüssel (+63,00 EUR)
18 Schlüssel (+67,50 EUR)
19 Schlüssel (+72,00 EUR)
20 Schlüssel (+76,50 EUR)

Farbe schwarz

schwarz

Farbe blau

blau (+1,20 EUR)

Produktinformation

Farbe gelb

gelb (+1,20 EUR)

Farbe rot

rot (+1,20 EUR)

Farbe grün

grün (+1,20 EUR)